Ջերմային հանգույցի ներքին գազամատակարարման հատակագիծ
Մ 1:50

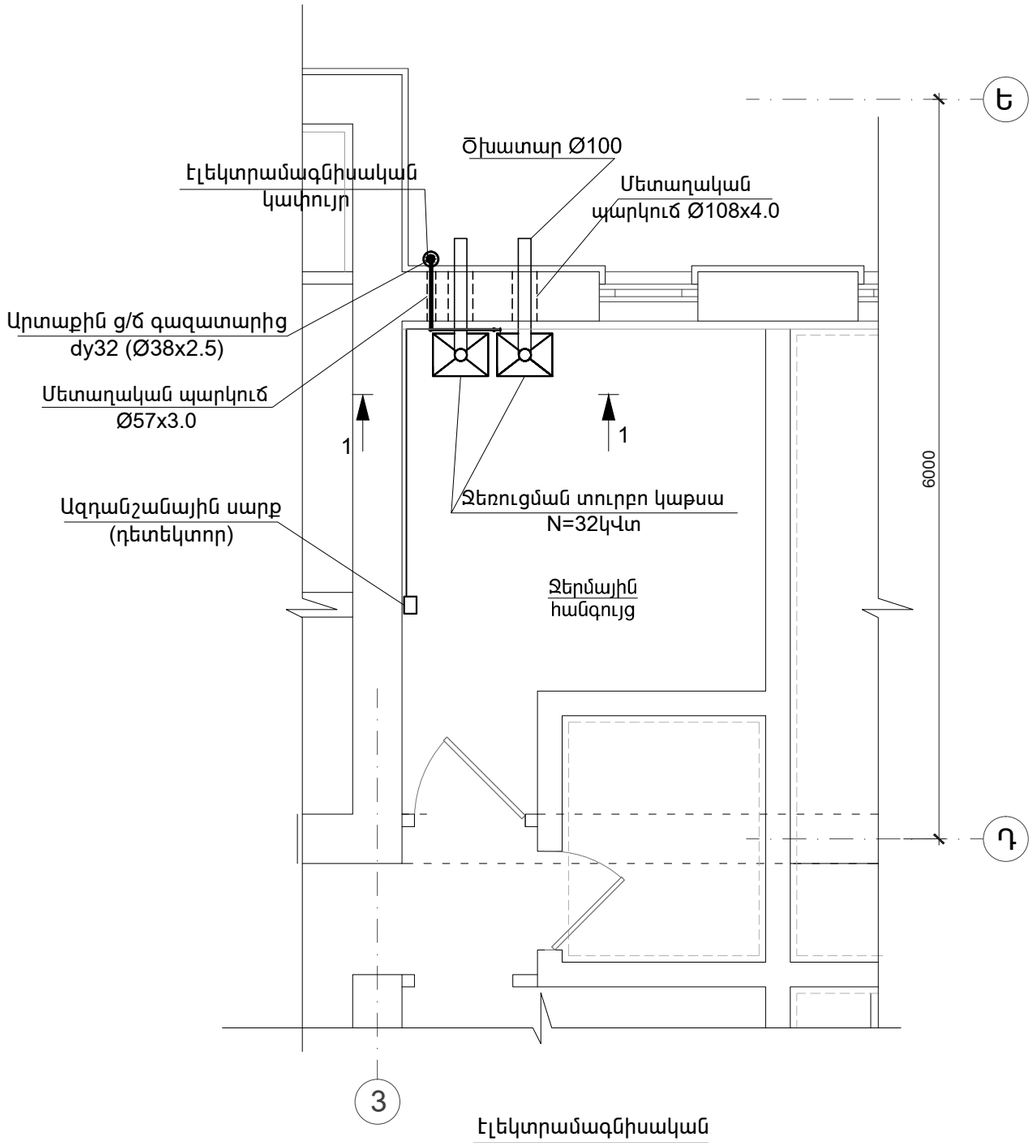

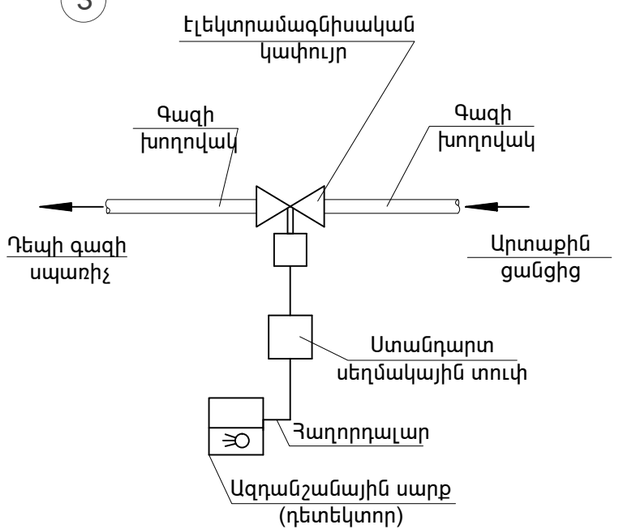

Կտրվածք 1-1
Մ 1:50

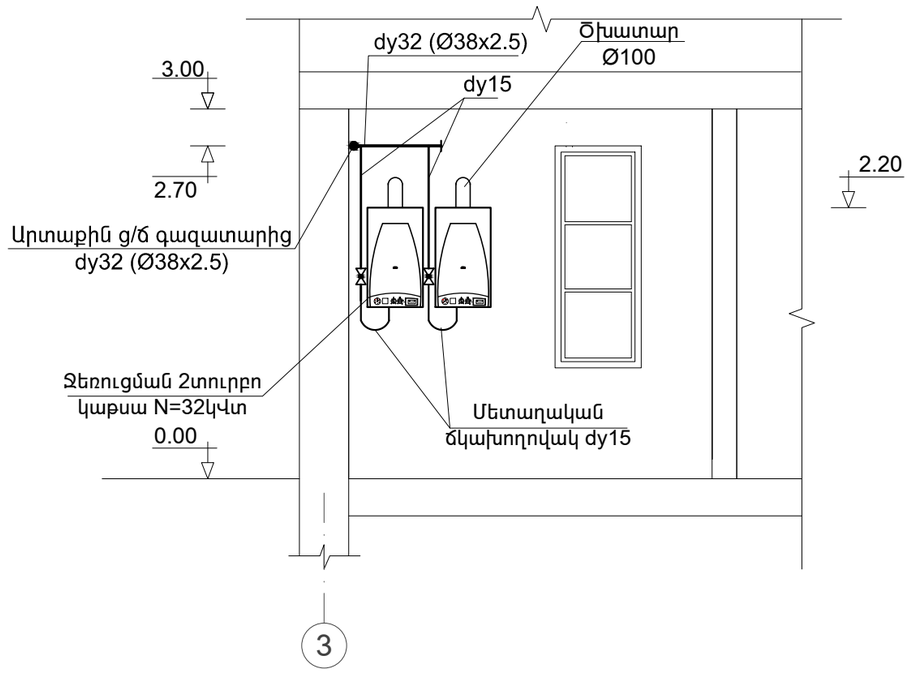

Ծրագրի առաջադրանք՝ ТАТ-05				Աբովյանի մանկապարտեզի կառուցում		
				Գազամատակարարման ներքին ցանց	ՓՈՒԼ	ԹԵՐԹ	ԹԵՐԹԵՐ
					ԱՆ	Գ-2	2
Նախագծ.	Ա. Թորոսյան			Ջերմային հանգույցի հատակագիծ, կտրվածք 1-1	INTER energia ԻՆՏԵՐ էներգիա ՍՊԸ		
Պաշտոն	Ազգանուն	Ստորագր.					